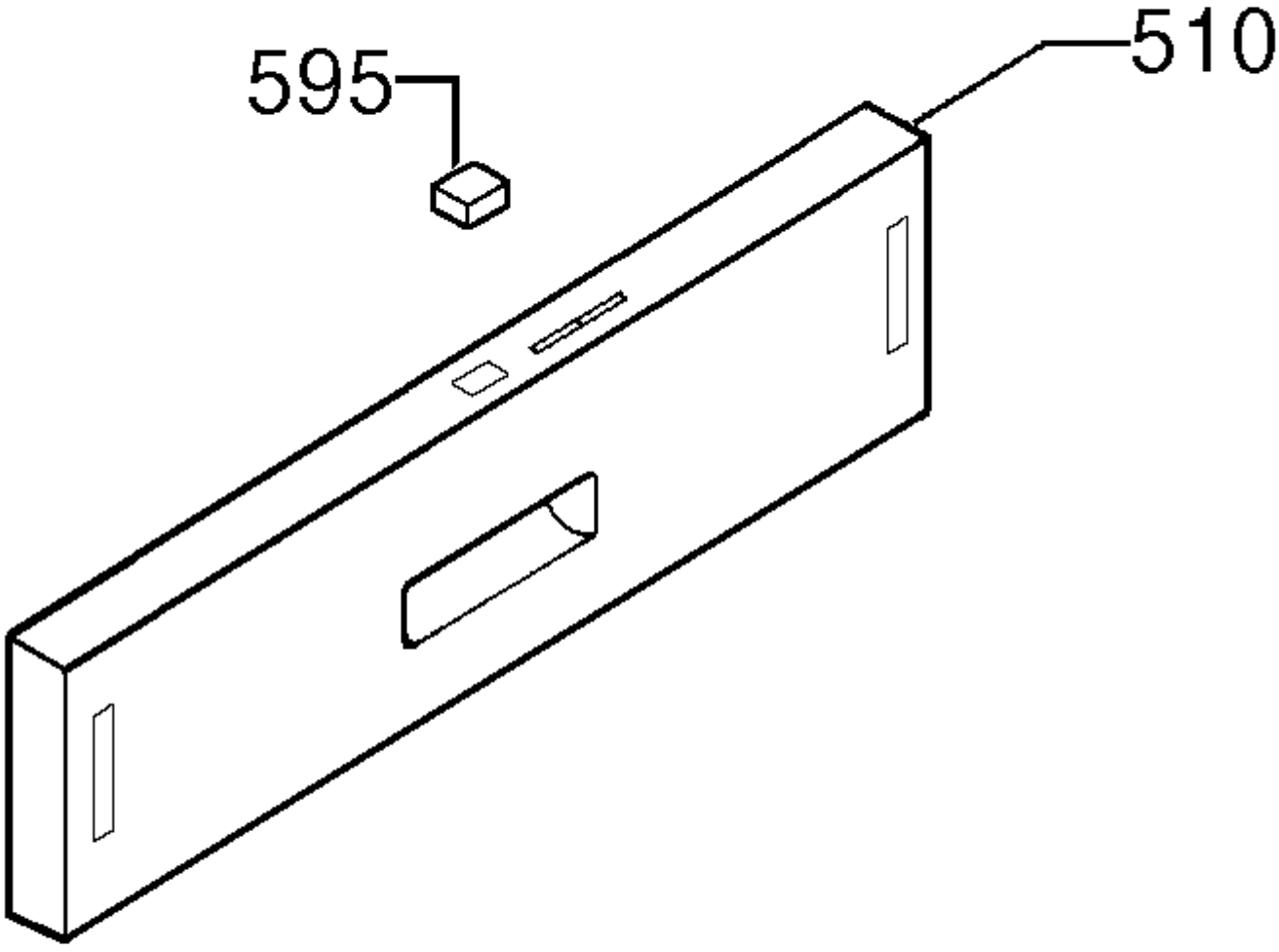
595
510

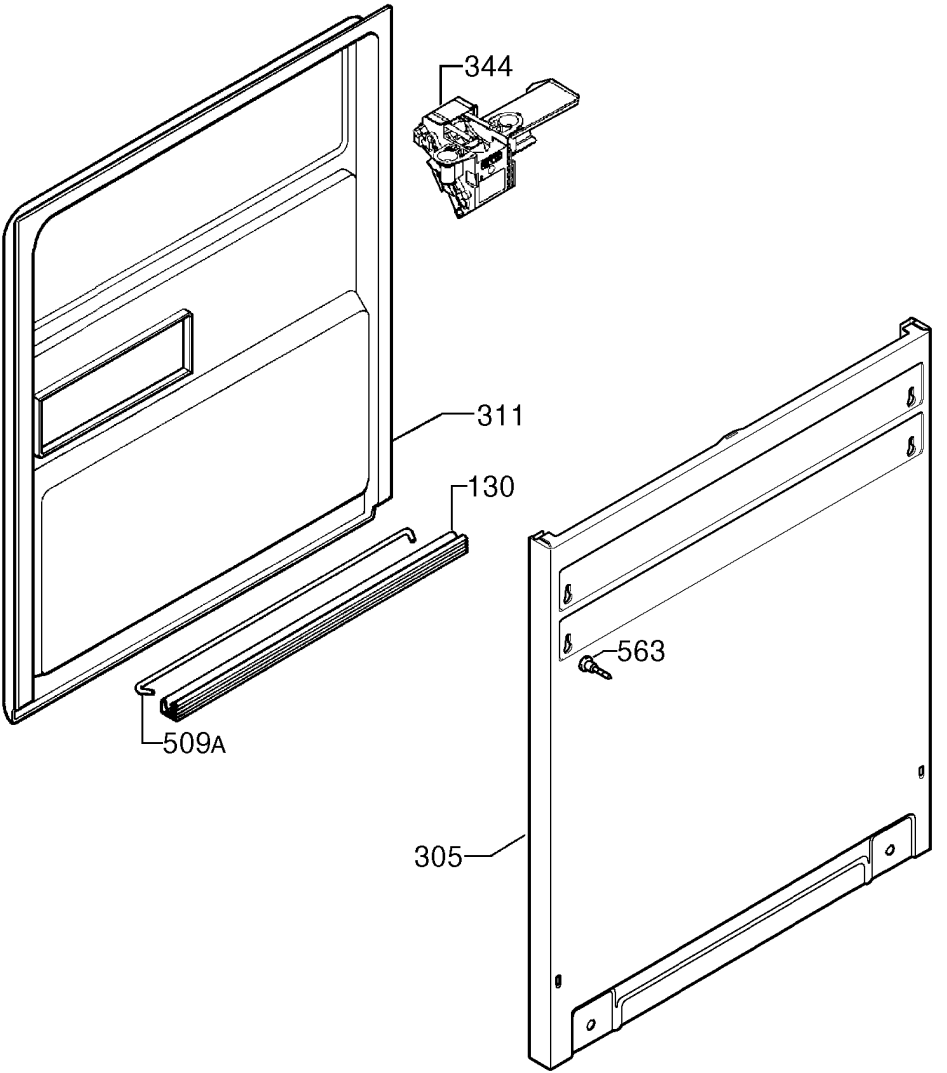
344
311
130
563
509A
305

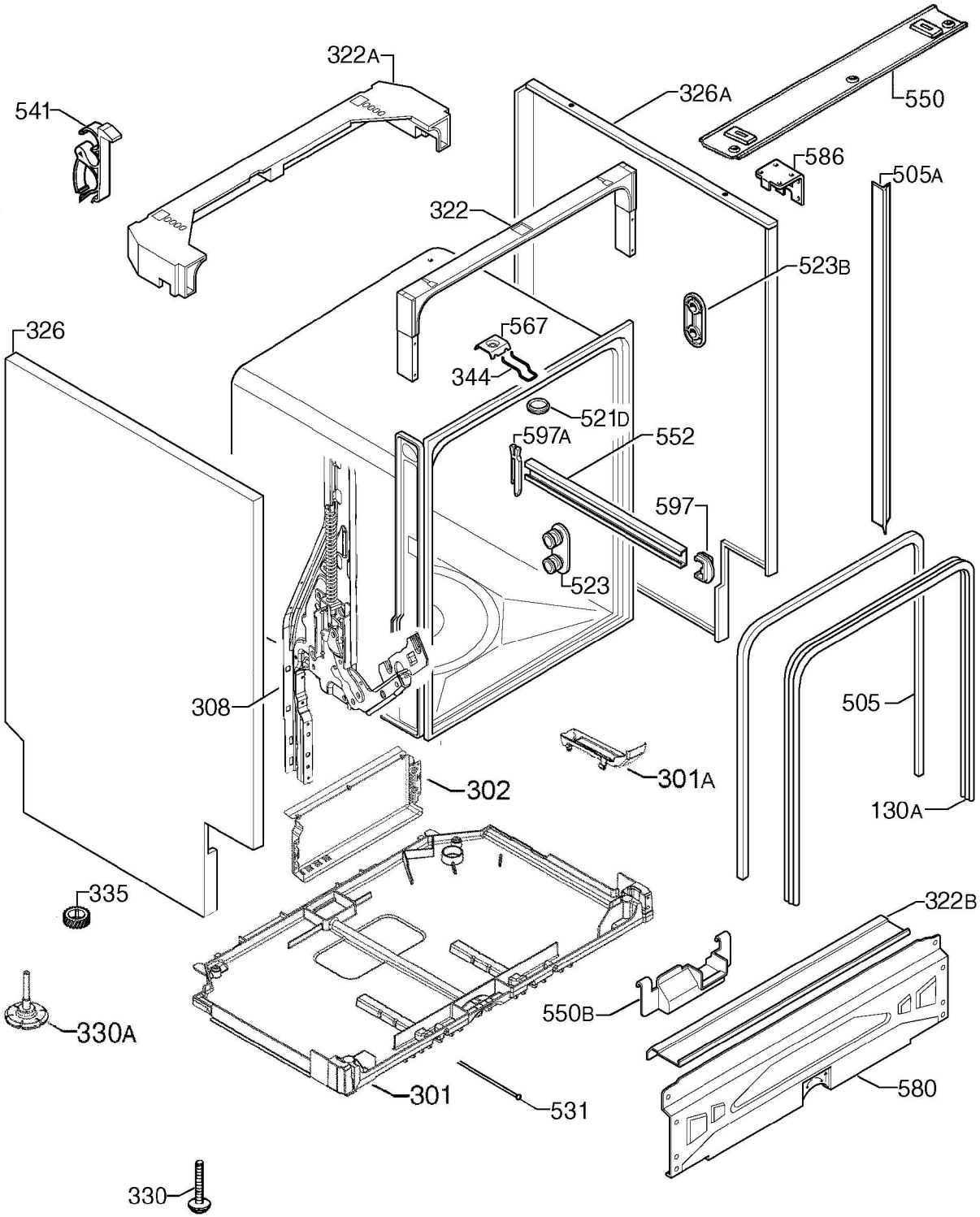
322A
541
326A
550
586
505A
322
523B
326
567
344
521D
597A
552
597
523
308
505
301A
302
130A
335
322B
330A
550B
580
301
531
330

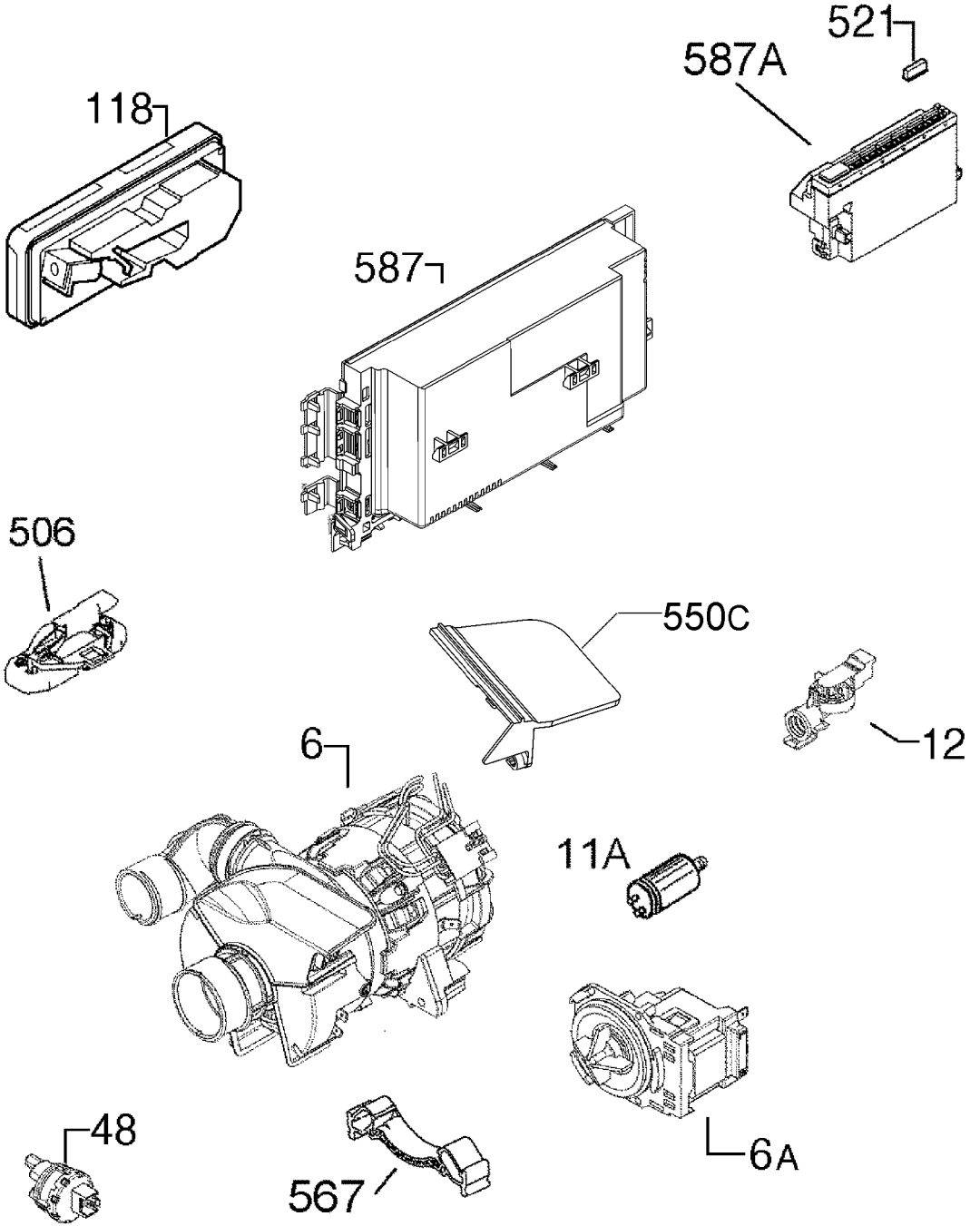
521
587A
118
587
506
550C
12
6
11A
6A
48
567

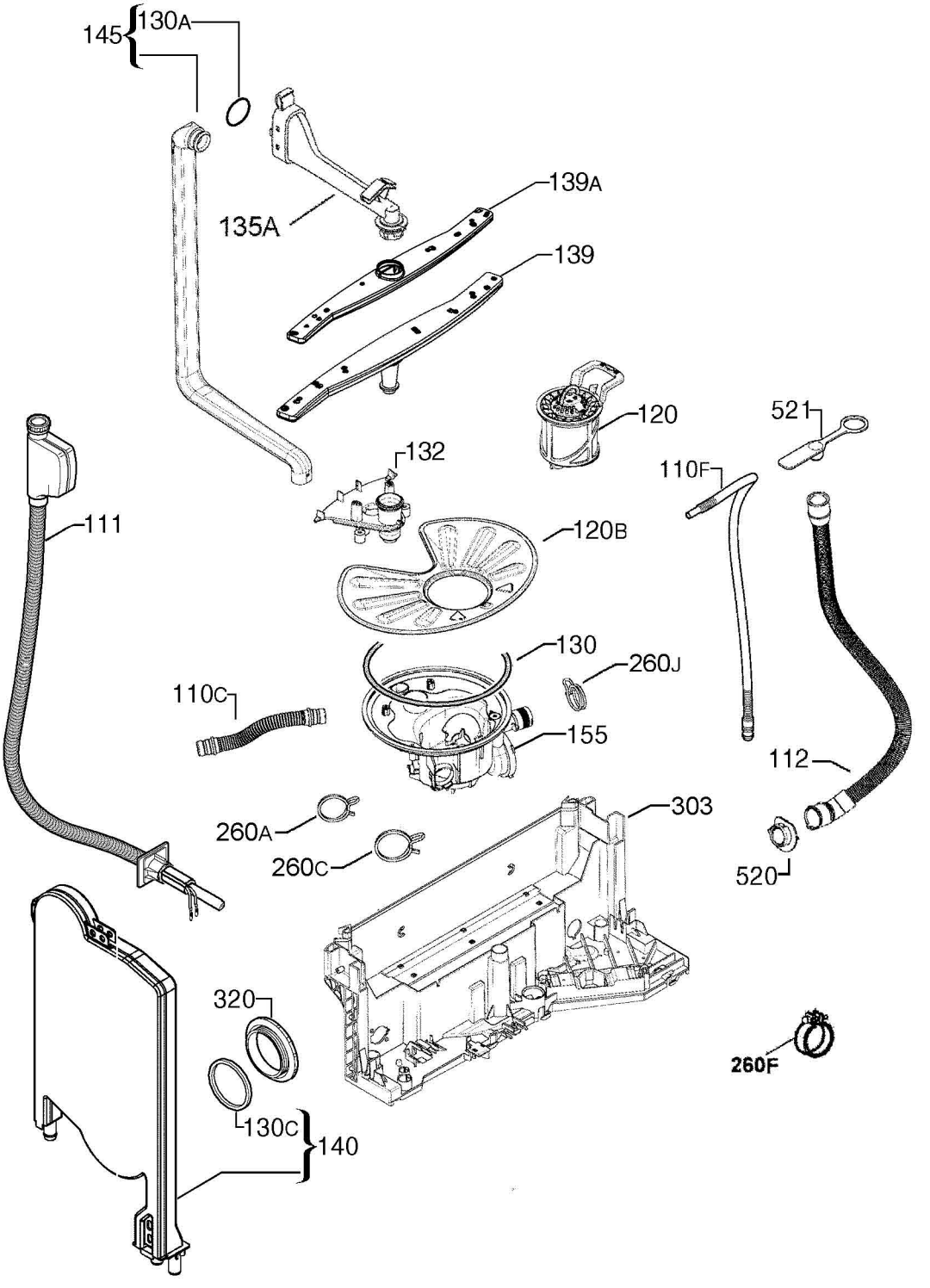
145
130A
139A
135A
139
120
521
132
110F
111
120B
130
260J
110C
155
112
303
260A
260C
520
320
260F
130C
140

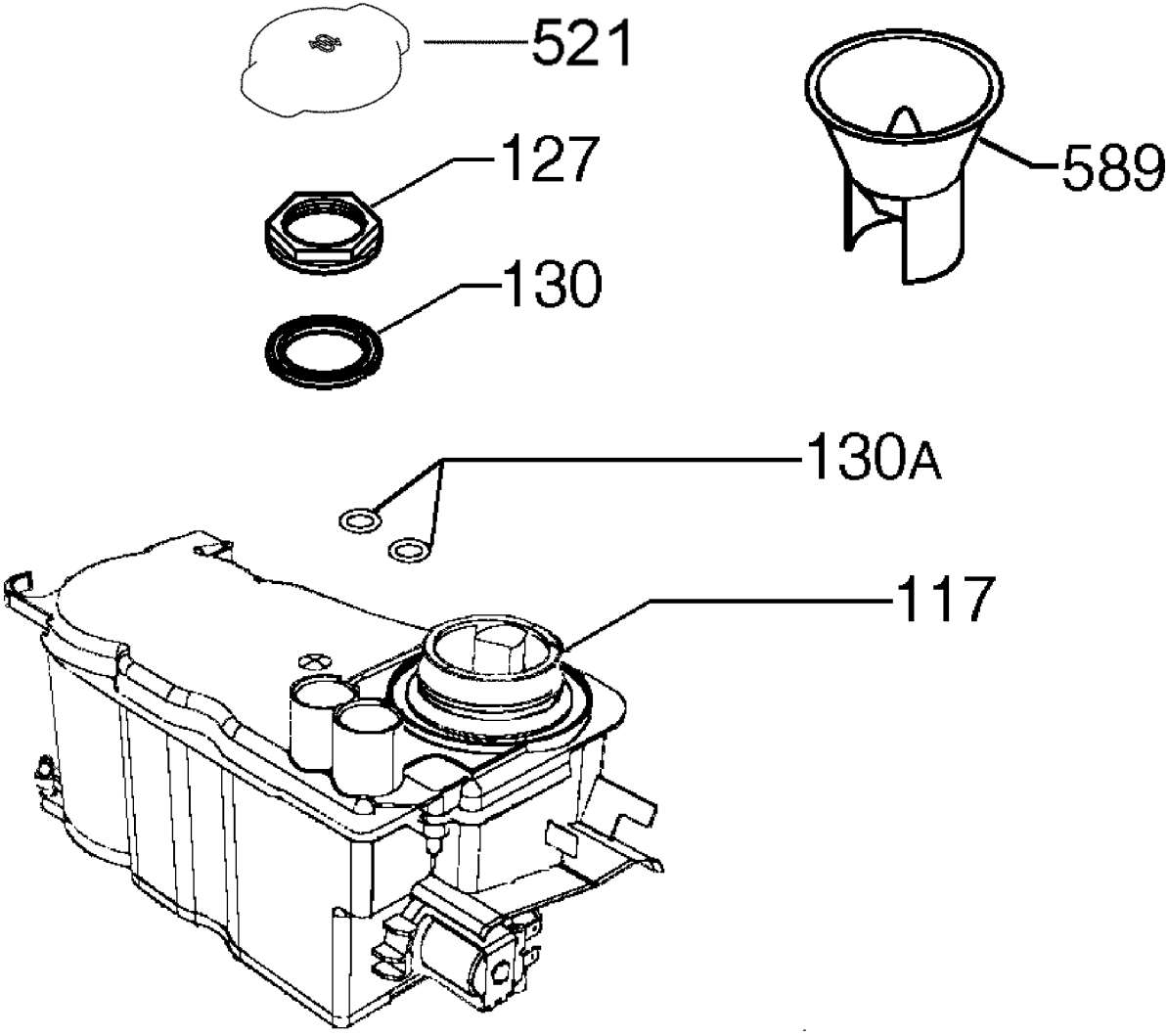
521
127
130
589
130A
117

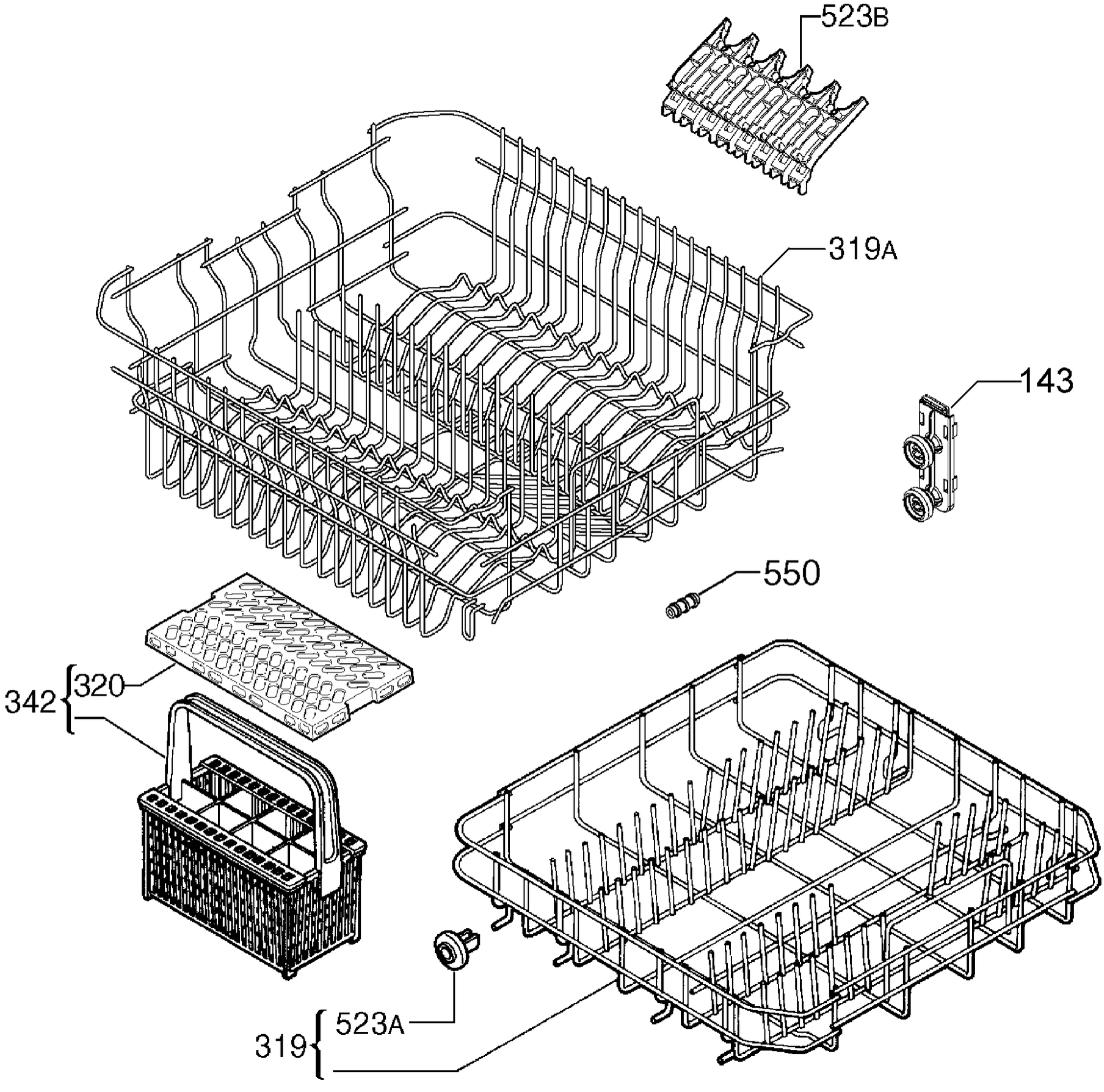
523B
319A
143
550
342
320
319
523A